XR11・15

空気用減圧弁

Model XR11・15 Air Regulator

概　要

本器は、空気圧回路において、空気圧機器を安定した状態で使用できるよう、圧力を一定に保ち供給する圧力調整弁です。
調節計・変換器等のプロセス制御をはじめ空気シリンダ、塗装機器等に広くご使用いただけます。

製作仕様

測定流体：
気　体（但し、腐食性のないもの）

形　式：
XR11　ノンリリーフタイプ
XR15　リリーフタイプ

取付方式：
XR11　配管ライン
XR15　配管ライン、パネルマウント

最大使用圧力：（一次圧）
0.99MPa

圧力調整範囲：（二次圧）
XR11　0.05～0.4MPa 又は
　　0.1～0.7MPa
XR15　0.03～0.25MPa 又は
　　0.05～0.5MPa

最大流量：
200L/min.（Normal）

耐　圧：
1.5MPa

圧力計：（オプション）
二次側圧力を表示
大　き　さ‥‥φ50（中心裏ネジ形）
圧力レンジ‥‥0～0.4MPaから0～1MPa（機種により異なる）
圧力計取付ネジ‥‥R1/4
接ガス部材質（ブルドン管・株）‥‥‥C6872T、C3604BD

接ガス部材質：

ケース	ZDC2
ダイアフラム	NBR
弁	C3604BD、NBR
弁バネ	SUS304
弁バネガイド	C3604BD

接続ネジ：
Rc1/4

使用温度範囲：
5～60℃

保存温度範囲：
5～60℃

外　装：
マンセル9.1B4.9/1.4

フィルタ：
XR11　100メッシュ金網
XR15　70μm樹脂

質　量：
XR11　約0.3kg
XR15　約1.1kg

外形寸法

単位：mm

XR11

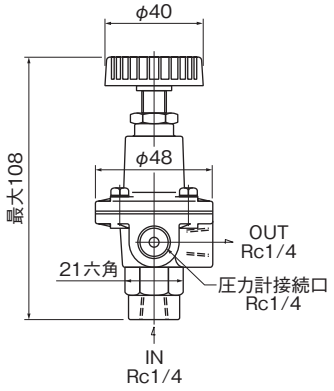

XR15

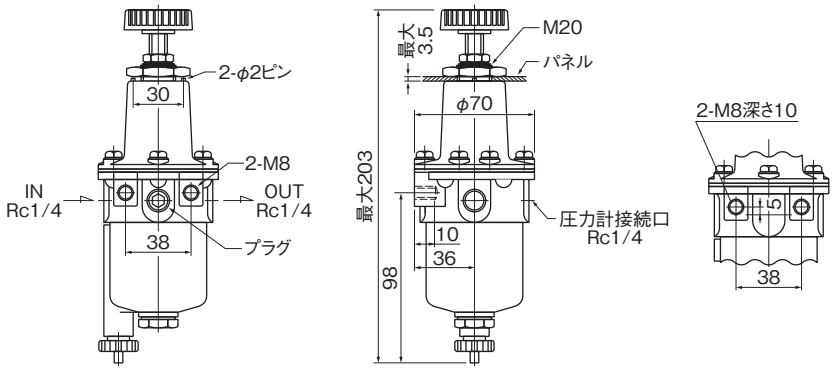

性能曲線

減圧弁の一般特性として圧力特性（一次圧の変動による二次圧への影響）と流量特性（流量の変化による二次圧への影響）を各モデルごとに記入しましたので、ご選定の参考にしてください。

XR11-421
圧力特性

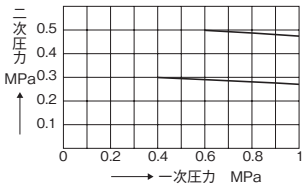

XR15-322
圧力特性

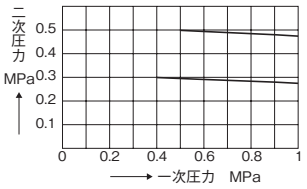

流量特性

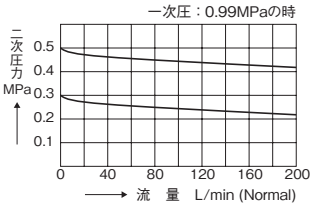

流量特性

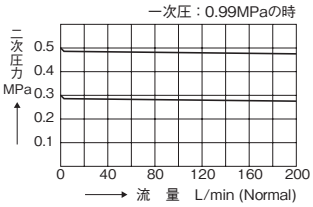

形番構成

ご用命に際しては、形番、各仕様及び差圧レンジをご指定ください。

モデルNo.

X	R	1	□	—	□	2	□	—	1	×	×	×	□	×	×	×	×	×	×	□
空気用減圧弁					①	②	③		④	⑤	⑥	⑦	⑧	⑨	⑩	⑪	⑫	⑬	⑭	⑮

形番	選択仕様	付加仕様（オプション）

	標準仕様	
XR11-221 XR11-421	取付：配管ライン 接続：Rc1/4	圧力計：0.7MPa 1MPa
XR15-122 XR15-322	取付：配管ライン、パネルマウント 接続：Rc1/4	圧力計：0.4MPa 0.7MPa

レンジコードを選定の上、圧力レンジ及び単位を別途ご指定ください。

④ 圧力設定		
1	0.05～0.4MPa	XR11-221
	0.1～0.7MPa	XR11-421
	0.03～0.25MPa	XR15-122
	0.05～0.5MPa	XR15-322

⑧ 追加仕様	
0	ナシ
1	圧力計付

⑮ ドキュメント	
0	ナシ
1	アリ

※仕様項目がない場合は、Xをご指定ください。