Cat.No. A10-05-C

PD82・89 高精度気体用重錘型圧力計

Model PD82・89 Gas Type High Precision Deadweight Tester

特 長

- JCSS 校正証明書対応品。
- 本器はドライ窒素ガスを媒体とした高精度の重錘型圧力計です。
- 各種精密圧力機器の校正に、あるいは各種装置の標準圧力発生装置として適しています。
- ピストン位置とピストン温度をセンサで検出し、付属の表示器に表示するので、発生圧力の状態が簡単に確認できます。また補正をする際のデータとしても利用できます。
- 重錘の材質は錆、磨耗、磁性等を考慮してステンレス鋼を使用しています。

製作仕様

形　式	卓上型
使用媒体	窒素ガス
操　作	手動式
圧力レンジ	0.3→2MPa
精　度	±0.02% of reading
	但し主測定範囲に限ります。補助測定範囲については、その主測定範囲の下限値(最大圧力の10%)に対する%となります。 主 測 定 範 囲:最大圧力の10%から最大圧力までの範囲 補助測定範囲:最小圧力から最大圧力の10%までの範囲
外装色	パールライトグリーン
本器質量	15kg

重錘構成

形　番	測定レンジ　MPa			有効断面積 cm²	重　錘　表　示　量　MPa											重錘 総実質量 約 kg
					ピストン・ベルウエイト		重　錘								合　計	
	最大	最小	最小区分		0.03	0.15	0.001	0.002	0.005	0.01	0.02	0.05	0.1	0.2		
PD82-M01	0.3	※0.03	0.001	5	1		1	2	1	1	1	5			0.32	16
	0.5				1		1	2	1	1	1	1	4		0.52	26
	1	※0.15	0.005	1		1			1	1	2	1	8		1.055	10
	2					1			1	1	2	1	2	8	2.055	21
PD89-M01	0.3	PD82と組み合わせて使用														
	0.5															
	1															
	2															
	5															

気体用重錘型圧力計の設置場所は20℃の恒温室が望ましく、不可能な場合はこれに準ずる場所を選んでください。ご指示により設置場所の重力加速度に合わせた重錘質量調整ができますのでご指定ください。なお、ご指定がない場合は重力加速度を9.80665m/s²(国際協定基準値)で製作致しますので、使用時は分銅等で補正の必要があります。

本製品は、組立・調整から出荷までを(株)双葉測器製作所で行います。
長野計器(株)上田工場による校正対応も可能です。(オプション)

製作仕様

PD89-M01：コントロールパック

本器は主として気体用重錘型圧力計に加えるガス圧力を精密調整するための機器です。
微量調整用バルブ及び微調整用ハンドポンプを内蔵してありますので圧力のコントロールが容易です。
PD82はPD89相当の操作系をお客様自身で準備していただくか、PD89とセットでご使用ください。
弊社としては、PD82とPD89をセットで使用することをおすすめします。

本器質量　15kg

外形寸法

PD82

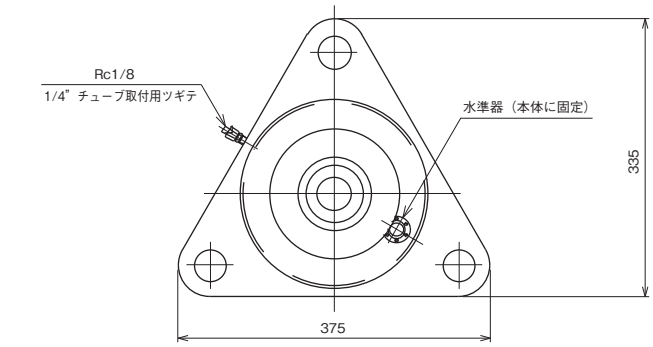

コントロールパック（PD89）

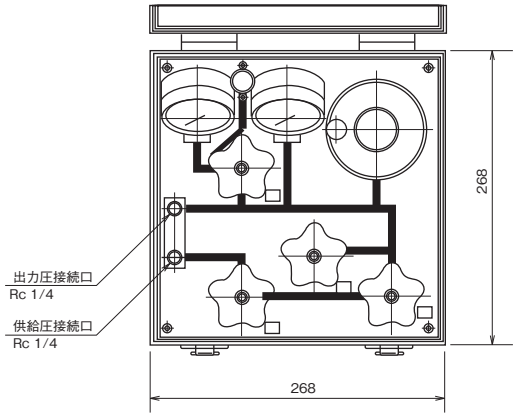

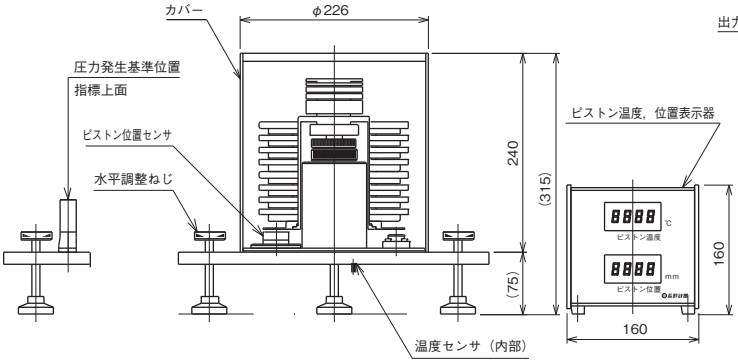

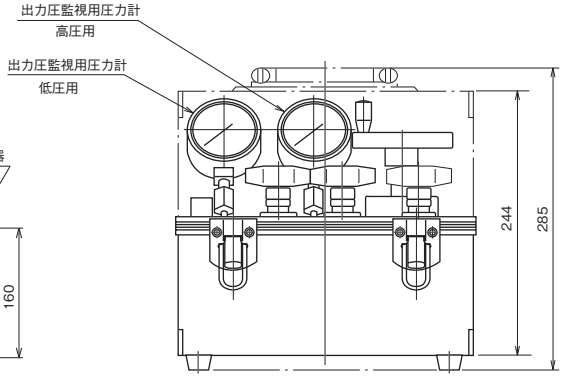

付属品・オプション

モデル	接続用継手類		予備品・付属品				本体格納箱	重錘格納箱
PD82	・¼″－R¼ストレート ・¼″－R¼エルボ ・¼″－R¼サービティー ・接続用チューブ	1 1 1 2m	・ブラシ ・ブロワー ・ワイパホルダ ・ワイパホルダ用ハンドル	1 1 1 1	・フィルタ交換用スクリューバー ・ワイパー ・Oリング（P18） ・Oリング（P22又はP40） ・フィルタ	1 20枚 1 1 1	1 （オプション）	1
PD89	・¼″－R¼ストレート ・¼″－R¼エルボ ・¼″－R¼サービティー ・G¼－Rc¼継手 ・R¼プラグ ・G¼プラグ ・接続用チューブ	1 2 1 1 1 1 4m	――――				1	—

形番構成　ご用命に際しては、形番、各仕様及び圧力レンジをご指定ください。

モデルNo.

P	D	8	□	—	M	0	1	—	□	0	□	□	□	□	□	×	×	×	×	□
重錘型圧力標準器					①	②	③		④	⑤	⑥	⑦	⑧	⑨	⑩	⑪	⑫	⑬	⑭	⑮
形番									選択仕様				付加仕様（オプション）							

モデル	2	—	M01	形式：卓上型　レンジ：0～2MPa　重錘：ステンレス製　精度：±0.02%O.R.
	9	—	M01	形式：コントローラ（PD82と組合せ）

（ご注文に際してはレンジと単位を別途ご指定ください。）

④ 圧力レンジ（MPa）	
1	0.3
2	0.5
3	1
4	2
5	5（PD89のみ）

⑤ 重錘外装	
0	ステンレス鋼製（標準）生地

⑥ 本体格納箱	
PD82の場合	
0	ナシ
1	格納箱付
PD89の場合	
X	ナシ

⑦ 重錘格納箱	
PD82の場合	
1	格納箱付
PD89の場合	
X	ナシ

⑧ 基準器検査/証明書	
3	JCSS校正証明書
4	検査証明書、トレーサビリティ証明書（NCSS）

⑨ その他付加仕様	
0	ナシ
1	アリ （ご希望のものを別途ご指示ください。） 非法定計量単位指定（輸出用）

⑩ その他付加仕様	
0	（株）双葉測器製作所による校正（検査）対応
1	長野計器（株）上田工場による校正対応

⑮ ドキュメント	
0	ナシ
1	アリ （ご希望のものを別途ご指示ください。） 提出図、取扱説明書、検査要領書、立会検査

本製品は、組立・調整から出荷までを（株）双葉測器製作所で行います。
長野計器（株）上田工場による校正対応も可能です。（オプション）

※仕様項目がない場合は、Xをご指定ください。

ご使用にあたって

●振動がある場所、ホコリやゴミの多い環境、また腐食性雰囲気、直射日光は避けてください。
●重錘型圧力計は必ず水平になるように設置してください。傾いていると正しい圧力を発生しません。
●急激な加圧・減圧は危険ですから避けてください。（バルブ等の開閉はゆっくり行います）
●本器に示されている最大圧力以上の圧力を加えることは危険であるばかりでなく、機器を破損する恐れがありますので注意してください。
●重錘は精密に製作されていますので、サンドペーパーをかけたり、落下させたりしないでください。